MONTAŽNE SHEME; fazonski kosi in armature PN16

OBJEKT: VODOVOD PLOČNIK OBREŽJE – II. FAZA

Shema montaže	Ozn.	Naziv	Mere	Kol.
ZAČASNA PREVEZAVA NA MEJI FAZNOSTI – 1 kos 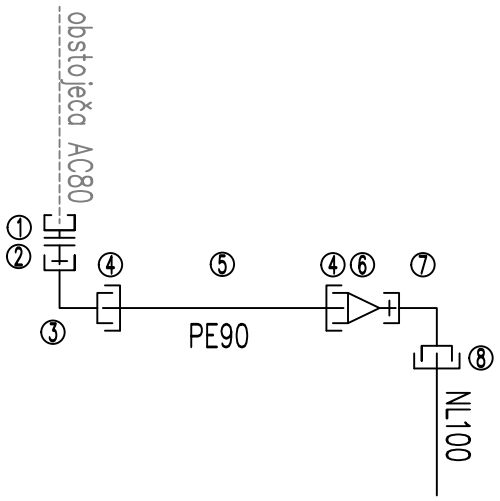 	1 2 3 4 5 6 7 8	multi/joint MJ3057 F kos MMQ kos – BAIO sistem BAIO stop – NL cevni kos PE R kos – BAIO sistem MMQ kos – BAIO sistem BAIO stop – NL	DN80 DN80 DN80-90° DN80 d90 DN100/80 DN100-90° DN100	1 1 1 2 3 m 1 1 1
NH-3 NH-4 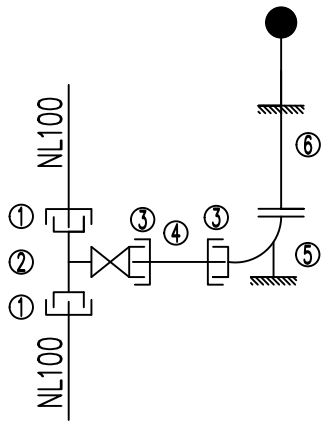 	1 2 3 4 5 6	BAIO stop – NL MMB ZASUN "E2" BAIO stop – NL cevni kos NL EN kos – BAIO sistem NADZEMNI HIDRANT LOMNI VGRADNA GARNITURA PODLOŽNA PLOŠČA NL CESTNA KAPA	DN100 DN100/80 DN80 DN80 DN80 DN80-1250/2030 TELESKOPSKA Z ø200	2 1 2 1m 1 1 1 1 1
V1-29 V1-31 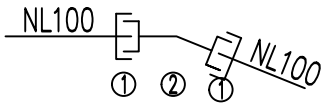 	1 2	BAIO stop – NL MMK kos – BAIO sistem	DN100 DN100-22°	2 1
V1-30 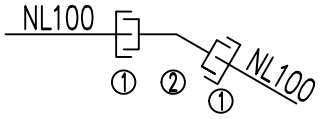 	1 2	BAIO stop – NL MMK kos – BAIO sistem	DN100 DN100-30°	2 1
V1-39 V1-40 V1-41 V1-42 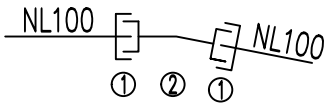 	1 2	BAIO stop – NL MMK kos – BAIO sistem	DN100 DN100-11°	2 1

Datum: maj 2019